SPRITE 2014

SPIRIT OF ADVENTURE

Sprite After-Sales
Wanneer u een Sprite caravan koopt, koopt u meer dan alleen een caravan. U krijgt er ook de service van Supercare bij, de vooraanstaande After-Sales organisatie van Swift Group Limited, zodat u zorgeloos van uw caravan en vakantie kunt genieten.

Sprite kent een uitgebreid dealernetwerk. Zij zorgen ervoor dat u altijd kunt rekenen op eerste klas service. Sprite geeft op alle modellen 3 jaar fabrieksgarantie en 10 jaar garantie op vochtinwerking (mits voldaan aan de voorwaarden).

Sprite Caravans · Agent voor de Benelux:
Caravan Trading Europe · Latensteinserondweg 4-05 · 4005 EH TIEL · Holland
e-mail: info@caravantradingeurope.nl **website:** www.spritecaravans.com
Sprite Caravans worden geproduceerd door Swift Group Limited

Deze brochure vormt geen aanbod door Swift Group Limited (Swift).
Swift behoudt zich het recht voor de specificaties en prijzen op ieder gewenst moment te veranderen wanneer materialen of omstandigheden dit vereisen. Importeurs en dealers verkopen Swift producten voor eigen rekening en niet als agent van Swift. Dienovereenkomstig zijn zij niet bevoegd om Swift ergens toe te verbinden of om enige bewering of toezegging van welke aard dan ook namens Swift te doen.

Uw dealer

European Community Whole Vehicle Type Approved

Grade 3 Insulation
For year round comfort
BS EN 1645-1

FREE Swift Group Backed Warranty
10 YEAR Bodyshell integrity warranty
subject to terms and conditions

Sprite geeft op alle modellen
3 jaar fabrieksgarantie en tot 10 jaar
garantie op vochtinwerking
(mits voldaan aan de voorwaarden)

FREE Swift Group Backed Warranty
10 YEAR Bodyshell integrity warranty
subject to terms and conditions

ALPINE SPORT
CRUZER SR

www.spritecaravans.com

Built by Swift

KLAAR VOOR AVONTUUR

De Sprite Alpine Sport en de Sprite Cruzer SR zijn caravans afkomstig uit de fabrieken van Engelands grootste producent van toercaravans: Swift Group Limited. In de productiefaciliteit van Swift, gevestigd in het Engelse Cottingham worden jaarlijks meer dan 10.000 caravans vervaardigd onder de merknamen Swift, Sprite en Sterling. Voor de export caravans voert Swift Group de merknaam Sprite.

De filosofie van Swift Group is het vervaardigen van hooggekwalificeerde caravans, die door het gebruik van de beste materialen en modernste productiemethoden zorgen voor probleemloos kamperen.

Bij de vervaardiging van de Sprite caravans staat veiligheid voorop. Alle Sprite modellen voldoen dan ook aan de strenge Europese veiligheidsnormen. Om absolute perfectie te garanderen worden alle caravans uitvoerig getest alvorens ze in productie gaan.

De Sprite range 2014 bestaat uit vijf modellen in de vernieuwde Alpine Sport serie en vijf modellen in de Cruzer SR serie. De Sprite Alpine Sport is met zijn volledig geïntegreerde voorraam, gladde buitenbeplating, moderne decoratie en het grote panoramische dakraam een unieke verschijning op de weg. Scherp geprijsd, maar toch van alle gemakken voorzien.

De top van het merk is de succesvolle Sprite Cruzer SR serie. Hier treft u nog steeds het karakteristieke Engelse uiterlijk aan van het aerodynamische drie-ramen front. Echter met de strakke vormgeving en eyecatchers, zoals het lichtdoorlatende panoramisch dakraam, is deze caravan een blikvanger op de weg.

Een Sprite caravan is een moderne, maar tijdloze verschijning, die door de jaren heen zijn waarde onmiskenbaar aantoont en ook behoudt. Een hele geruststelling bij uw beslissing.

Het maken van de juiste keuze voor uw nieuwe caravan is belangrijk. Deze brochure verschaft u alle informatie over de Sprite caravans van het seizoen 2014, zodat u samen met uw dealer de keuze kunt maken uit de tien beschikbare indelingen.

SPRITE ALPINE SPORT

Mogen wij u voorstellen: de Alpine Sport!

Met de combinatie van een strakke buitenvorm en een modern interieur heeft Sprite, met de Alpine Sport een nieuwe trend gezet. De ontwerpers hebben, door gebruik te maken van de laatste 3D software, een caravan ontworpen die een prachtige combinatie is van comfort, gezelligheid en vormgeving. Het resultaat mag er zijn: een moderne en luxe caravan, die tegen een aantrekkelijke prijs leverbaar is.

De stoere maar ranke bodylijn, met het standaard panoramisch dakraam, geeft de caravan een moderne en tijdloze uitstraling. Belangrijke praktische details, zoals een goede waterafvoer, tentrail en verlichting zijn volledig in het design opgenomen.

SPRITE ALPINE SPORT

Sprite caravans zijn gemaakt van uiterst duurzame materialen. Ook de Alpine Sport valt in de hoogste klasse (3) op het gebied van thermische isolatie.

Binnenin de Alpine Sport worden houten panelen en kastdeurtjes speels afgewisseld met kunststofdelen, wat een verfrissend ruimtelijk effect geeft. De nieuwe bovenkastjes bieden bovendien voldoende ruimte voor al uw spullen.

Het typische Engelse ladekastje middenvoor heeft een vernuftig uittrekblad. Hierdoor hoeft niet meer alles van tafel om het bovenblad te vergroten. De caravan heeft een ruime en gezellige zithoek die van alle gemakken is voorzien, waaronder een aantal stopcontacten voor het opladen van de telefoon, iPad of het aansluiten van de televisie.

De Alpine Sport serie wordt geleverd in vijf verschillende indelingen. Van een compacte eindkeuken, een caravan met grote badkamer tot drie indelingen met een groot tweepersoons bed.

Nieuw dit jaar is de Alpine Sport 400 TF. Een caravan met compacte afmetingen, maar met een ruime zitgroep en een groot tweepersoons bed. Een mooi detail in deze caravan is te vinden in de toiletruime, die voorzien is van veel bergruimte en een slim opgeborgen wasbak.

De Sprite Alpine Sport biedt, mede door de uitgebreide uitrusting, de stijl en het gemak van het koken zoals thuis. De keukenlades hebben metalen geleiderails en de werkbladen zijn fraai en dik. Er is ruimte genoeg in de keuken. Natuurlijk ontbreken de grote koelkast met breed vriesvak, het ruime 3-pitsgasstel en de boiler niet. Sfeer en gebruiksgemak in de avond wordt gecreëerd door de verlichting onder de bovenkastjes. Speciale kastsluitingen zorgen ervoor dat uw waardevolle spullen netjes op hun plaats blijven tijdens de reis.

Sprite biedt met de Alpine Sport een serie caravans die tegemoet komt aan de wensen van de meest verwende kampeerder. Alle modellen zijn speciaal gefabriceerd om comfort, stijl en gemak te combineren. Lattenbodems met veerscharnier zorgen ervoor, dat de ruime bankkasten gemakkelijk toegankelijk zijn. Condensvorming behoort tot het verleden door het gebruik van deze lattenbodems. Dikke matrassen met binnenvering verzekeren u van een comfortabele nachtrust. Sommige modellen zijn voorzien van een speciaal wasmeubel in het slaapvertrek. Licht en lucht (door de Heki dakluiken) vergroten het ruimtelijk gevoel.

SPRITE CRUZER SR

SPRITE CRUZER SR

De Sprite Cruzer SR range is de afgelopen jaren bijzonder populair gebleken en heeft menig kampeerder de overstap naar deze luxe caravan laten maken.

Door de innovatieve buitenlijnen in combinatie met het moderne, maar gezellige interieur biedt Sprite een caravan die garant staat voor vele jaren vakantiegenot.

Het hoge uitrustingsniveau met de dikke comfortabele kussens en matrassen zorgen ervoor dat u niets te wensen overhoudt. Dit is met recht de topserie van Sprite!.

De Sprite Cruzer SR is verkrijgbaar in vijf indelingen, van een korte caravan met luxe badkamer en drie uitvoeringen met vast tweepersoons bed tot een caravan met twee enkele bedden. Nieuw dit jaar is de Cruzer 470 SR, een caravan met compacte afmetingen die voorzien is van een grote zitgroep en een ruim tweepersoons bed.

Alle Sprite Cruzer SR indelingen hebben een hoog standaard uitrustingsniveau, waaronder een ALKO stabilisator, lichtmetalen velgen, accubox, kussens met binnenvering, lattenbodems rondom, radio/cd/mp3 speler, een luxe oven-gril combinatie, magnetron, grote 113 liter koelkast, 10 liter boiler op elektriciteit en gas en een kookstel bestaande uit 3 gaspitten en een extra elektrische kookplaat.

De Sprite Cruzer SR is hierdoor een van de meest volledig uitgeruste caravans die er te koop zijn.

Sprite Specificaties

MODEL	Alpine Sport 370 EK	Alpine Sport 400 TF	Alpine Sport 420 CT	Alpine Sport 440 MF	Alpine Sport 470 CF	Cruzer 460 SR	Cruzer 470 SR	Cruzer 480 SR	Cruzer 492 SR	Cruzer 495 SR
Aantal slaapplaatsen	2	4	2	4	4	2	4	4	4	4
Totale lengte	537cm	599cm	599cm	623cm	665cm	606cm	639cm	688cm	725cm	725cm
Interne lengte	372cm	434cm	434cm	458cm	500cm	440cm	474cm	523cm	560cm	560cm
Interne breedte	211cm	211cm	211cm	211cm	211cm	211cm	211cm	211cm	211cm	211cm
Totale breedte	225cm	225cm	225cm	225cm	225cm	225cm	225cm	225cm	225cm	225cm
Totale hoogte	261cm	261cm	261cm	261cm	261cm	261cm	261cm	261cm	261cm	261cm
Leeggewicht *	895kg	955kg	955kg	985kg	1050kg	1070kg	1145kg	1210kg	1250kg	1245kg
Rijklaar-gewicht	945kg	1005kg	1005kg	1035kg	1100kg	1125kg	1200kg	1265kg	1305kg	1300kg
Maximaal toelaatbaar gewicht (standaard)	1100kg	1200kg	1200kg	1200kg	1300kg	1300kg	1400kg	1450kg	1500kg	1500kg
Maximaal gewicht te verhogen tot (optie)	1200kg of 1350kg	1350kg	1350kg	1350kg	1500kg	1500kg	1500kg	1600kg	1600kg	1600kg
Omloopmaat	814cm	876cm	876cm	900cm	942cm	879cm	913cm	962cm	999cm	999cm
Bandenmaat	185 R14 C 102 Q	185 R14 C 102 Q	185 R14 C 102 Q	185 R14 C 102 Q	185 R14 C 102 Q	185 R14 C 102 Q	185 R14 C 102 Q	195/70 R15 C 104R	195/70 R15 C 104R	195/70 R15 C 104R
Aantal ramen / openslaand	7/5	7/5	7/5	8/6	8/6	9/7	11/9	9/7	11/9	10/8
BEDAFMETINGEN										
Tweepersoonsbed voor	208cm x 190cm**	208cm x 140cm	208cm x 190cm**	208cm x 140cm	208cm x 140cm**	208cm x 190cm**	208cm x 140cm**	208cm x 160cm**	208cm x 160cm**	208cm x 160cm**
of 1 enkelbed	200cm x 74cm		200cm x 74cm			190cm x 74cm			192cm x 71cm	
en 1 enkelbed	190cm x 74cm		190cm x 74cm			180cm x 74cm			185cm x 75cm	
Bed midden				180cm x 100cm						
Bed achter		198cm x 142cm/105cm			197cm x 138cm		208cm x 140cm	195cm x 135cm		195cm x 135cm

* Houdt bij het bepalen van het laadvermogen rekening met het feit, dat het feitelijke leeggewicht van de caravan 5% kan afwijken van het opgegeven gewicht. ** Gemeten met uitgenomen kastje.

Alpine Sport 370 EK | Alpine Sport 400 TF | Alpine Sport 420 CT | Alpine Sport 440 MF | Alpine Sport 470 CF

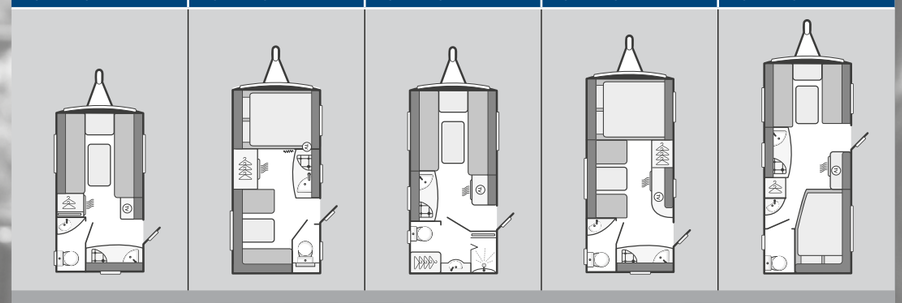

Cruzer 460 SR | Cruzer 470 SR | Cruzer 480 SR | Cruzer 492 SR | Cruzer 495 SR

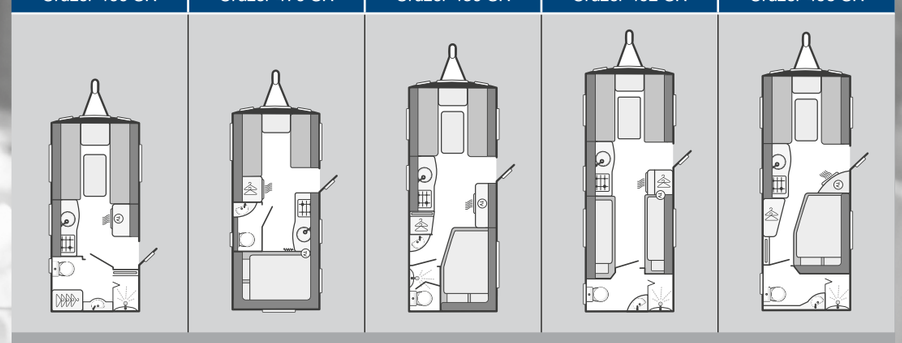

Standaarduitrusting

EXTERIEUR	Alpine	Cruzer
Al-Ko stabilisator 3004.	●	●
Al-Ko Euro oplooprem voorzien van gasgeveerde handrem.	●	●
Al-Ko gegalvaniseerd stalen chassis met Euro-as.	●	●
14 Inch lichtmetalen velgen (15 Inch op Cruzer 480 SR, 492 SR en 495 SR) met brede banden.	●	●
Schokbrekers.	●	●
Extra zware uitdraaisteunen.	●	●
Disselafdek met opstapmogelijkheid.	●	●
Achterpaneel over de volledige hoogte van de caravan voorzien van moderne verlichting en derde remlicht.	●	●
Modern (hoog) aerodynamisch front met plaats voor gasflessen en voorzien van 1 raam met screenprint.	●	
Modern (hoog) aerodynamisch front met plaats voor gasflessen en voorzien van 3 ramen met screenprint.		●
Kunststof daklijsten doorlopend van het front naar de hoge achterzijde.	●	●
Sun Roof, groot panoramisch dakraam boven het polyester front.	●	●
Disselbakklep opent met behulp van gasveer.	●	●
Spatborden en zijskirts.	●	●
Voortentlamp met LED verlichting.	●	●
Reservewielbeugel in de disselbak.	●	
Reservewiel (staal) op beugel onder de caravan.		●
Gladde glanzende aluminium buitenbeplating uit 1 stuk.	●	●
Alle ramen openslaand (uitgezonderd raam in buitendeur en Sun Roof).	●	●
Alle ramen voorzien van vorm en screenprint.		●
Buitendeur met kunststof interieur, raam en afvalbakje.	●	●
Accubox van buitenaf bereikbaar (accu niet meegeleverd).		●
Serviceluik bij vaste bed (1 in Cruzer 492 SR).	●	●
Deurvanger.	●	●
Uitneembare koelkast-ventilatieroosters voor makkelijke inspectie en onderhoud.	●	●
Truma buitenwateraansluitpunt voor vaste watertank 38 liter.	●	●
13 Polige stekker.	●	●
Voorbereid voor fietsendrager (max. 50 Kg).	●	●

INTERIEUR WOONRUIMTE	Alpine	Cruzer
Grote bovenkastunits met moderne vlakke deuren.	●	●
Lichtgewicht kastconstructie gemaakt van kunststof frame.	●	●
Lichtgewicht bedbankconstructie gemaakt van kunststof frame.	●	●
Compleet neerklapbaar front van bedbanken in lengterichting voor volledige bereikbaarheid.	●	●
Luxe uitneembaar tapijt.		●
Interieur in de kleur 'Mali Acacia' met bijpassende handgrepen.	●	●
Topkwaliteit kussens met binnenvering (extra dik).	●	●
Dubbele gordijnrail (gordijnen hangen mooier en schuiven beter).	●	●
2 Extra sierkussens.	●	●
Ladekastje met uittrekblad in zitgroep voorzijde caravan.	●	●
Vrijstaande tafel met opbergruimte (Alpine Sport 400 TF en 440 MF: tafel aan de wand).	●	●
Lattenbodems met veerscharnieren voor een makkelijk bereik van uw bergruimte.	●	●
Ophangbeugel voor LDC TV met binnenaansluiting (afhankelijk van indeling).	●	●
Ventilatieschotten achter de rugkussens.	●	●
Gedeelde zitkussens in zitgroep voorzijde voor een gemakkelijke bedopmaak.	●	●
Radio CD MP3 speler, met aansluiting voor externe iPad/Mp3 speler.		●
Luidsprekers ingebouwd in kunststof dakafwerking	●	●
Sandwich zijwanden (26 mm) met een polystyreen isolatie.	●	●
Sandwich dak (31mm) met een polystyreen isolatie	●	●
Sandwich vloer (44 mm) voorzien van een styrofoam isolatie.	●	●

ALGEMENE UITRUSTING	Alpine	Cruzer
Lattenbodems in aluminium frame op vaste tweepersoons- en enkele bedden.	●	●
Uittrekbare lattenbodems tussen bedbanken (uitgezonderd Alpine Sport 400 TF en 440 MF).	●	●
Gebruik van kwaliteitsscharnieren.	●	●
Combicassettes voor alle ramen.	●	●
Alle openslaande ramen voorzien van nachtventilatiestand.	●	●
Dakluik met helder `glas` (40 x 40 cm) met verduistering en muggenhor (afhankelijk van indeling).	●	●
Midi Heki dakluik (70 x 50 cm) met verduistering en muggenhor.	●	●
Hordeur op volledige hoogte van de buitendeur.	●	●
Caravan opstap.	●	●
Uitneembare entreemat.	●	●
Afsluitkranen voor alle gastoestellen.	●	●
Lichtlopende lades in metalen rails.	●	●

KEUKEN	Alpine	Cruzer
RVS (Inox) wasbak met luxe mengkraan.	●	
Polyester wasbak met luxe mengkraan.		●
Keuken achterpaneel voorzien van indirecte verlichting.		●
Uitneembare afdruipplaat met speciale opbergplaats.		●
Uitneembare snijplank met speciale opbergplaats.		●
Thetford koelkast 113 liter met gebogen deur, vriesvak 14 liter en elektronische ontsteking	●	●
Duurzaam afgewerkt keukenblad voorzien van krasvast formica.	●	●
Topklasse ovencombinatie inclusief gril.		●
Ingebouwde magnetron.		●
Kookstel voorzien van 3 gaspitten met vlamuitvalbeveiliging, elektrische ontsteking en glazen afdekplaat.	●	
Kookstel voorzien van 3 gaspitten met vlamuitvalbeveiliging, elektrische ontsteking en een extra elektrische kookplaat.		●
Grote keuken voorzien van extra uitklapbaar aflegblad.		●
Besteklade met lichtlopende metalen geleiderails.	●	●
Extra ruime opberglade met daaronder groot opbergvak voor bijvoorbeeld pannen in het keukenblok.	●	

TOILETRUIMTE	Alpine	Cruzer
Luxe toiletruimte (in Alpine Sport 420 CT ook aparte douche mogelijkheid).	●	
Luxe toiletruimte met douche mogelijkheid		●
Thetford cassettetoilet met aparte watervoorziening.	●	●
Kranen en douche-uitrusting in chroomafwerking.		●
Kranen in chroomafwerking.	●	
Extra verlichting (afhankelijk van model).	●	●
Dakluik met rolhor of openslaand zijraam van melkglas.	●	●

VERWARMING EN WATERVOORZIENING	Alpine	Cruzer
Truma Ultrastore boiler (10 liter) werkend op gas of elektriciteit.		●
Truma Therme boiler (5 liter) werkend op elektriciteit.	●	
Gasdrukregelaar gemonteerd in disselbak.	●	●
Truma verwarming 3 kW op gas en elektrische verwarming 2 kW.		●
Truma verwarming 3 kW op gas.	●	
Ringverwarming.	●	●
Klasse 3 voor verwarming en thermische isolatie (bij -15 graden buiten nog steeds +20 graden binnen).	●	●
Waterleiding van niet-knikbaar materiaal.	●	●
Afvalwatersysteem met grote diameter buis.	●	●
Vaste watertank 38 liter.	●	●
Afvalwatertank	●	●

ELEKTRICITEIT	Alpine	Cruzer
Tv-aansluitpunt met 230V / 12V stopcontact en antenneaansluiting.	●	●
Volledig beschermd elektrisch systeem met minimaal 4 stopcontacten.	●	●
Omvormer/acculader 25 Ampère.	●	●
Controlepaneel 12V systeem met accu conditiemeter, pompschakelaar etc.	●	●
Moderne plafondverlichting in woonruimte (12V).	●	●
Verstelbare spotjes (12V) in woon- en/of slaapruimte.	●	●
Indirecte verlichting boven de bovenkastjes in zitruimte.		●
Verlichting onder keukenbovenkastjes.	●	●
Gebruik van LED verlichting.		●
Aansluitkabel 25 meter met CEE stekker.	●	●

VEILIGHEID EN ZEKERHEID	Alpine	Cruzer
Alle modellen zijn gebouwd volgens de Europese veiligheidsstandaards.	●	●

www.spritecaravans.com